# Consigli per l'applicazione

EXTOSEAL® ENCORS

## Fasi di lavorazione: preparazione successiva del davanzale

### 1. Incollare al telaio

Misurare il nastro (larghezza apertura + 2 x aggiunta) e tagliare.
Rimuovere la pellicola di separazione più stretta a poco a poco e incollare il nastro pezzo per pezzo al telaio nella piega del davanzale.

### 2. Piegare verso l'alto nella spalletta

Chiudere le fessure tra gli elementi con un sigillante adatto. Piegare il nastro verso l'alto negli angoli sulla spalletta con l'aggiunta e incollarlo sul telaio fisso.
L'aggiunta (risvolto) del nastro dipende dalla struttura successiva:
ca. 10-15 cm in caso di copertura con un pannello per intradosso o di costruzione retroventilata e
ca. 6 cm (bordo superiore davanzale profilo bordo) in caso di spalletta direttamente intonacata.

### 3. Incollare nella spalletta

Rimuovere la pellicola di separazione intermedia poco a poco e incollare il nastro pezzo per pezzo nella spalletta.
Nel far questo, posizionare il nastro esattamente negli angoli.
Sfregare bene con pro clima PRESSFIX.
Assicurarsi che ci sia sufficiente contropressione.

### 4. Tagliare le sporgenze verticali

Tagliare il nastro sporgente dalle spallette verticali allineando al margine anteriore del pannello coibente in fibra di legno.

### 5. Tagliare la sporgenza orizzontale

Tagliare la sporgenza orizzontale del nastro con l'aiuto di uno spessore fino a 15 mm, in modo che più tardi il nastro faccia presa nell'intonaco.

### 6. Montare il davazale

Sottodavanzale prefabbricato EXTOSEAL ENCORS.
Il successivo lavoro di intonacatura incolla il listello di intonacatura al pezzo di nastro sporgente.
Protezione finale della spalletta mediante montaggio nel davanzale.

## Fasi di lavorazione: Finestre applicate

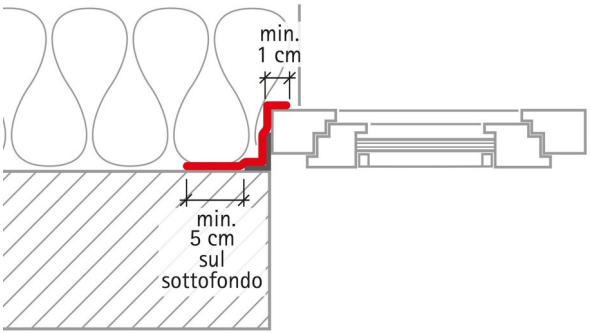


### 1. Preparazione

EXTOSEAL ENCORS va applicato al telaio della finestra garantendo lo scarico dell'acqua e collegato alla struttura. La larghezza del nastro adesivo va scelta in base alle misure minime indicate e alla distanza del bordo anteriore della finestra dalla parete. In caso di profili di finestre molto frastagliati, ad esempio in plastica, l'incollaggio sul lato anteriore del telaio fisso può aumentare l'impermeabilità alla pioggia. Se si effettua l'incollaggio sul lato anteriore del telaio fisso, la superficie di incollaggio in questo punto deve essere di almeno 1 cm.

### 2. Controllare la situazione di partenza

Le finestre e tutti i mezzi di giunzione devono essere installati correttamente.

### 3. Pulire il sottofondo

Rimuovere i residui con una scopa o aspirarli.
Se necessario, rinforzare i sottofondi instabili (per es. con formazione di sabbia) con TESCON PRIMER.

### 4. Ricoprire i davanzali

L'incollaggio di davanzali o ancoraggi sulla parete deve essere progettato in modo da raggiungere una larghezza minima dell'area di giunzione di 5 cm sul sottofondo.
EXTOSEAL ENCORS può anche essere posato in singole sezioni, che devono sovrapporsi di almeno 2 cm.

## IL CONSIGLIO DEL PROFESSIONISTA

Per una sporgenza laterale uniforme di EXTOSEAL ENCORS, applicare un segno al centro della finestra.

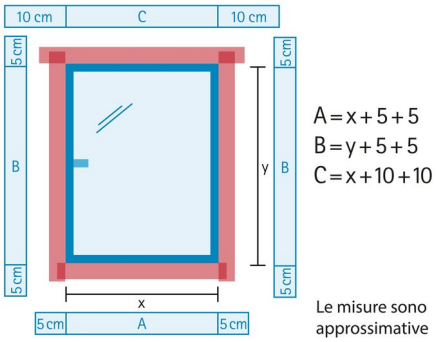


## 5. Tagliare il nastro

Per il taglio delle sezioni di nastro adesivo inferiori e laterali aggiungere alla dimensione del telaio 2x5 cm ciascuna, per la sezione superiore 2x10 cm, in modo da poter realizzare successivamente incollaggi su angoli che garantiscano lo scarico dell'acqua.
Se le giunzioni sono realizzate in più parti per lato, la sovrapposizione del nastro adesivo deve essere di almeno 2 cm.

## IL CONSIGLIO DEL PROFESSIONISTA

Per una giunzione precisa sul lato anteriore del telaio della finestra, applicare i segni a 1 cm dal lato esterno del telaio.

## 6. Incollare sulla finestra

Eseguire l'incollaggio garantendo lo scarico dell'acqua dalla parte inferiore della finestra, partendo dall'alto.

Piegare il nastro a metà della lunghezza totale e staccare su un lato la striscia di pellicola stretta.
Posizionare il nastro sul segno al centro della finestra e incollarlo.
Staccare completamente la striscia di pellicola stretta, aprire il nastro adesivo e incollarlo sul telaio della finestra.
La sporgenza laterale ora è la stessa su entrambi i lati.

## 7. Incollare sulla parete

Per le giunzioni a parete, staccare le strisce di pellicola rimaste e incollare il nastro al telaio o al sottofondo in muratura.
Durante questa operazione, evitare la formazione di scanalature tra il telaio della finestra e il sottofondo in muratura/calcestruzzo, in modo da portare il materiale termoisolante fino al telaio della finestra.
Sfregare bene il nastro adesivo con l'apposito utensile PRESSFIX.

## 8. Realizzare incollaggi su angoli

Tendere TEXTOSEAL ENCORS in modo uniforme prima di procedere, in modo che il nastro adesivo possa essere incollato senza tensione intorno all'angolo del telaio della finestra, sia sul telaio, sia su muratura/calcestruzzo.
Dopo l'incollaggio, sfregare bene il nastro con PRESSFIX.

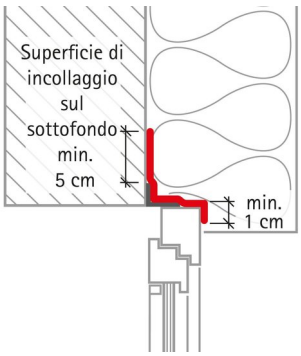


### 9. Giunzione superiore

In caso di profili di finestre frastagliati, ad esempio in plastica, l'incollaggio sul lato anteriore del telaio fisso può aumentare l'impermeabilità alla pioggia.
La larghezza di incollaggio sul lato anteriore del telaio fisso deve essere di almeno 1 cm.
Per permettere lo scarico dell'acqua, si consiglia di inserire una pendenza (ad es. un cuneo isolante) a partire da una distanza di 50 mm tra il bordo anteriore del telaio fisso e la parete.

**Fatto**

## Supporti

Prima dell'incollaggio pulire i supporti.
L'incollatura su superfici ghiacciate non è possibile. Assicurarsi che non vi siano residui di sostanze repellenti sui materiali da incollare (es. grassi o siliconi).
Verificare che i supporti siano sufficientemente asciutti e robusti.

Si ottiene una sigillatura duratura su tutte le membrane pro clima per interni ed esterni, altre membrane freno al vapore e barriere all'aria (es. PE, PA, PP e alluminio) così come membrane sottotegola o per rivestimenti (es. PP e PET).
Incollature e raccordi possono essere realizzati su legno piallato e verniciato, plastiche dure o metallo (ad es. tubi, finestre etc.), pannelli duri in derivati del legno (truciolato, OSB e BFU, MDF e pannelli sottotegola in fibra di legno) e sottofondi minerali come calcestruzzo, muratura non intonacata o intonaco.
Nel caso di incollaggio di pannelli sottotegola in fibra di legno è necessario il pretrattamento con TESCON PRIMER. Supporti in calcestruzzo o intonaco non devono sfarinare.
Nel caso di supporti non robusti è consigliabile un pretrattamento con TESCON PRIMER.

I migliori risultati ai fini della sicurezza della costruzione si ottengono su supporti di alta qualità.
La verifica dell'idoneità del supporto rientra nella responsabilità del posatore. Si consiglia eventualmente di effettuare dei test d'incollaggio.

## Condizioni generali

Le giunzioni non devono essere sottoposte a sforzi di trazione. Sfregare i nastri adesivi con decisione. Fare attenzione a una contropressione sufficiente.
Giunzioni impermeabili al vento e all'aria o sicure contro la pioggia possono essere ottenute solo nel caso in cui i freni al vapore o le membrane sottotegola e per facciate siano posate senza pieghe.
Se sottoposta all'azione del calore, la striscia funziona come autosigillante.

Le circostanze descritte si riferiscono allo stato attuale della ricerca e dell'esperienza pratica. Ci riserviamo il diritto di apportare modifiche alle costruzioni e alle lavorazioni consigliate, nonché allo sviluppo futuro e alle conseguenti variazioni delle caratteristiche dei singoli prodotti. La informeremo volentieri riguardo le novità e gli aggiornamenti tecnici dei nostri prodotti al momento della posa.

La documentazione pro clima relativa alla progettazione contiene ulteriori informazioni riguardanti i dettagli di lavorazione e costruzione. In caso di domande, la hotline tecnica pro clima é a Vostra disposizione allo +49 (0) 6202 - 278245

**MOLL**
**bauökologische Produkte GmbH**
Rheintalstraße 35 - 43
D-68723 Schwetzingen
Fon: +49 (0) 62 02 - 27 82.0
eMail: info@proclima.de